DREES LICHTTECHNIK

Ein- / Aufbauleuchten

LED-Möbeleinbauleuchte Ø68mm, 3W

Drees GmbH Sundern / GERMANY	LED-Möbeleinbauleuchte Ø68mm, 350mA, 3W 575-625-300x	Kategorie: Ein- / Aufbauleuchten 2016-08-02 R003

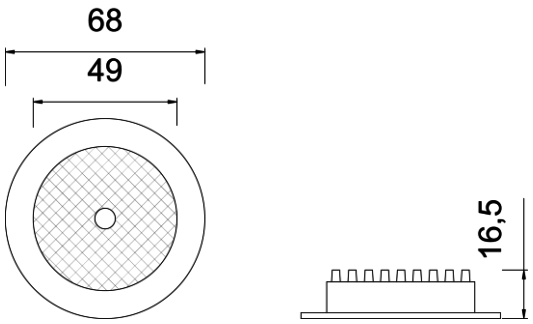

LED-Möbeleinbauleuchte Ø68mm
recessed LED furniture luminaire Ø68mm

CE IP20 III M M

Technische Daten / specifications:

Typ / Anzahl LED LED type / quantity	COB / 1Stk. COB / 1pcs.
Vorwärtsstrom forward current	350mA
Vorwärtsspannung forward voltage	typ. 8,6Vdc
Nennleistung rated power	typ. 3W
Umgebungstemperatur (t_a) ambient temperature (t_a)	-20°C - +40°C
Schutzklasse safety class	III
Schutzart protection class	IP20
Abmessungen (ØxH) dimensions (ØxH)	Ø68 x 16,5mm
Einbauöffnung installation aperture	Ø60mm
Einbautiefe installation depth	17mm
Gehäusematerial housing material	Aluminium Druckguss die-casting aluminum
Gewicht weight	ca. 45g
Leitungslänge cable length	160mm
Passendes Netzgerät suitable power supply	550-041-50

simpLED - Markt 12 - D - 49497 Mettingen - Tel. (49) 05452 / 918853 - www.simpLED.de - info@simpLED.de

Folgende Angaben bei Tc = 85°C / following information at T_c = 85°C

Gehäusefarbe housing colour	Farbtemperatur colour temp.	CRI CRI	Lichtstrom luminous flux	Abstrahlwinkel beam angle	Artikelnummer item number
weiß matt / white	typ. 3000K	80	ca. 300lm	150°	575-625-3000
Nickel-matt / nickel matt					575-625-3004
schwarz matt / black					575-625-3002

Ökodesign-Richtlinie / ecodesign directive

Einstufung durchgeführt gemäß classification according to	2009/125/EG 2009/125/EC
Energieeffizienzklasse energy efficiency class	**A+**

simpLED - Markt 12 - D - 49497 Mettingen - Tel. (49) 05452 / 918853 - www.simpLED.de - info@simpLED.de